ՀԱՏԱԿԱԳԾԻ ՀԱՏՎԱԾ N1 (6.600 ՆԻՇՈՒՄ)

(ՈՒԺԵՂԱՑՎՈՂ Ե.Բ ԾԱԾԿ)

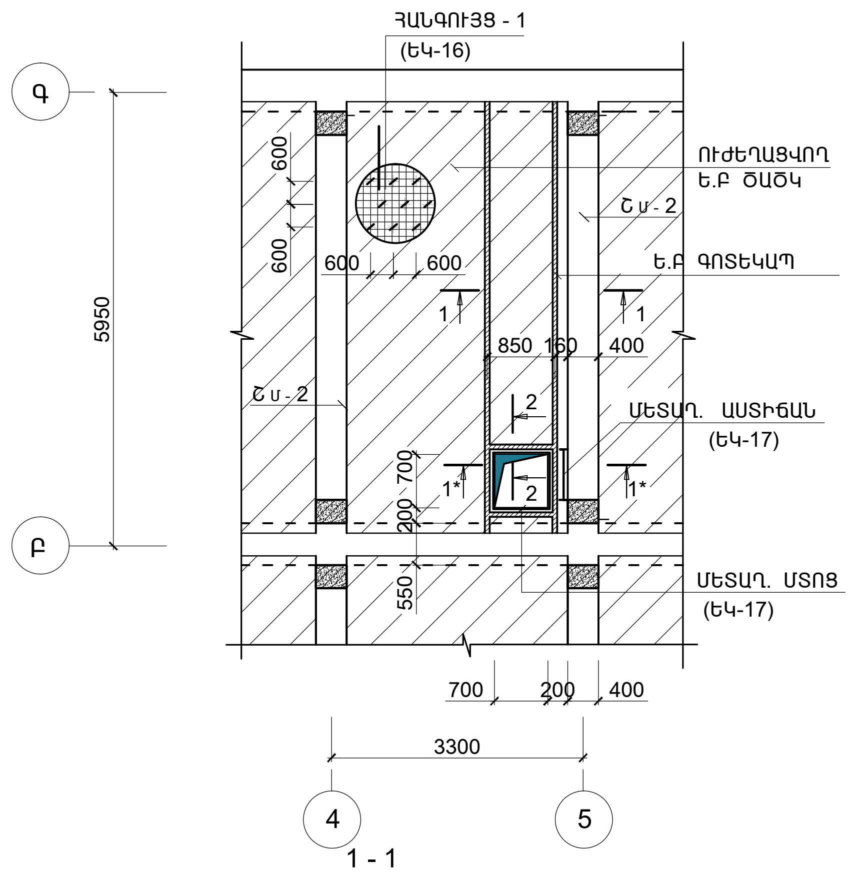

ՀԱՆԳՈՒՅՑ - 1

(ՈՒԺԵՂԱՑՎՈՂ Ե.Բ ԾԱԾԿ ՍՄ-1)

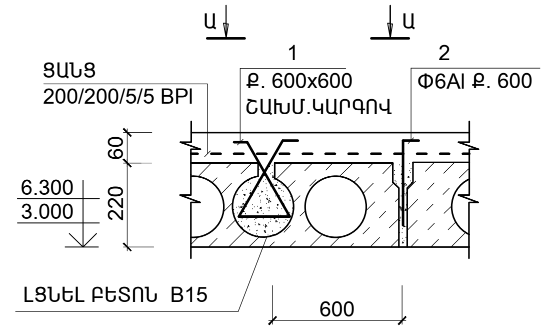

ՏԵՍՔ Ա - Ա

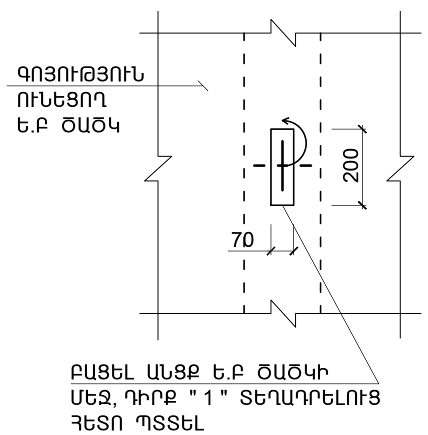

1 - 1

(Ե.Բ ԳՈՏԵԿԱՊ)

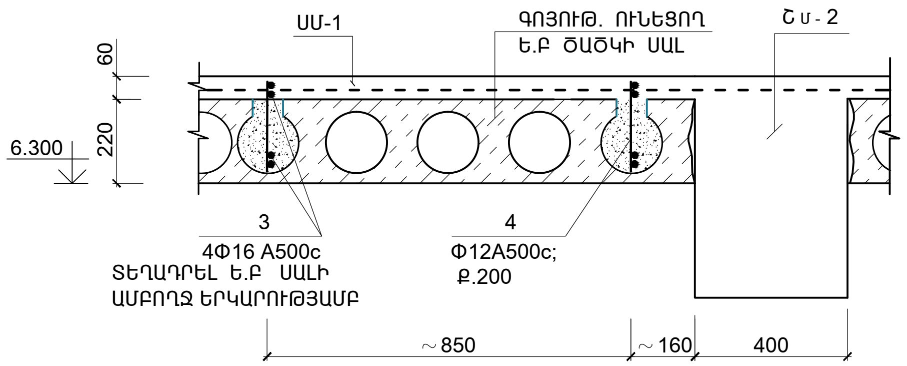

2 - 2

(Ե.Բ ԳՈՏԵԿԱՊ)

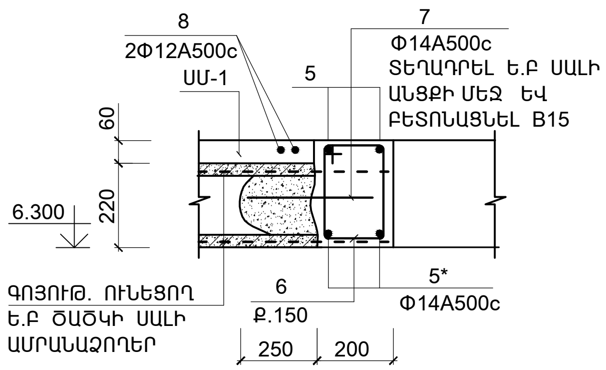

1* - 1*

(Ե.Բ ԳՈՏԵԿԱՊ)

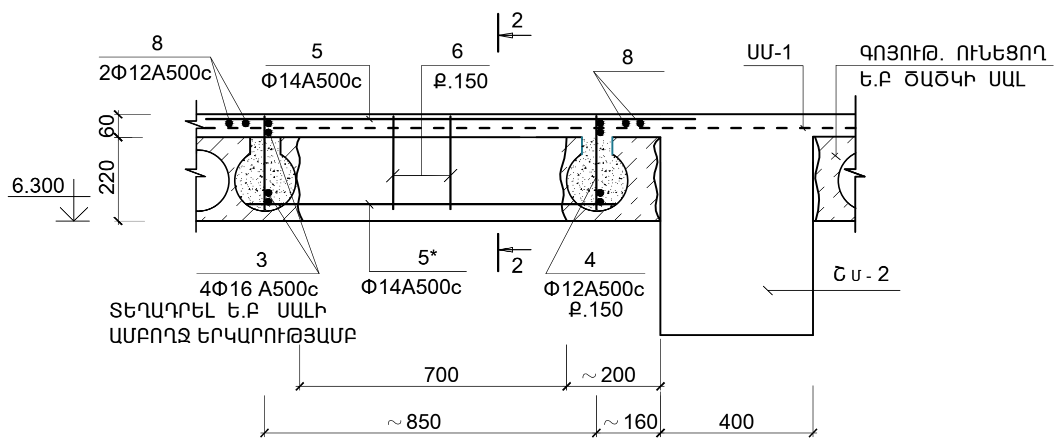

ՄԱՍՆԱԳԻՐ

ԴԻՐՔ	ՆՇԱՆԱԿՈՒՄԸ	ԱՆՎԱՆՈՒՄԸ	ՔԱՆ.	ՔԱՇԸ ՄԻԱՎՈՐԻ ԿԳ.	ԾԱՆՈԹ. ԸՆԴ. ԿԳ.
	ՄԻԱՁՈՒՅԼ Ե.Բ ԷԼ - ԵՐ				
		ՈՒԺԵՂԱՑՎՈՂ Ե.Բ ԾԱԾԿ ՍՄ-1 (3.300; 6.600 ՆԻՇԵՐՈՒՄ)			
1	СТО АСЧМ 7 - 93	Φ8 A-IC L = 700	1100	0.28	308.0
2	–"–	Φ8 A-IC L = 300	500	0.12	60.0
		ՑԱՆՑ 200/200/5/5 BPI 515.0 Մ²	--	1.85	953.0
	ՆՅՈՒԹԸ՝	ԲԵՏՈՆ B15			37.0 (Մ³)
		Ե.Բ ԳՈՏԵԿԱՊ (1 ՀԱՏ)			
3	СТО АСЧМ 7 - 93	Φ16 A500C L = 5700	8	9.0	72.0
4	–"–	Φ12 A500C L = 240	80	0.21	17.1
5	–"–	Φ14 A500C L = 1500	4	1.82	7.3
5*	–"–	Φ14 A500C L = 1000	4	1.21	4.8
6	–"–	Φ8 A-IC L = 960	12	0.38	4.6
7	–"–	Φ14 A500C L = 450	10	0.54	5.4
8	–"–	Φ12 A500C L = 1500	8	1.34	10.7
	ՆՅՈՒԹԸ՝	ԲԵՏՈՆ B15			0.6 (Մ³)

ՄԵՏԱՂԻ ԾԱԽՍԻ ԱՄՓՈՓԱԳԻՐԸ ՄԵԿ ԷԼ-ՏԻ ՀԱՄԱՐ ; ԿԳ

ԷԼ - ՏԻ ՄԱԿՆԻՇԸ	ԱՄՐԱՆԱՅԻՆ ԷԼԵՄԵՆՏՆԵՐ								
	ԱՄՐԱՆԻ ԴԱՍԸ								ԸՆԴ. ԾԱԽՍԸ
	BPI		A-IC		A500C				
	ГОСТ 8568- 76		СТО АСЧМ 7 - 93						
	Φ5	ԸՆԴ.	Φ8	ԸՆԴ.	Φ16	Φ14	Φ12	ԸՆԴ.	
ՍՄ-1	953.0	953.0	368.0	368.0	--	--	--	--	1321.0
Ե.Բ ԳՈՏԵԿԱՊ	--	--	4.6	4.6	72.0	17.5	27.8	117.3	121.9

ՏԱՐՐԵՐԻ ՄԱՍՆԱՑՈՒՅՑԱԿ

ԴԻՐՔ	ԷՍՔԻԶ
6	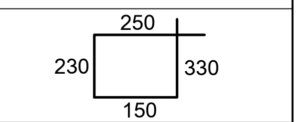
1	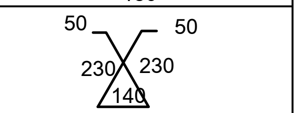
2	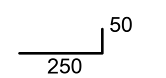

ՁԳՈՒՇՈՒԹՅԱՄԲ ՔԱՆԴԵԼ ՄԵՏԱՂԱԿԱՆ ՄՏՈՑԻ ՀԱՄԱՐ ՆԱԽԱՏԵՍՎԱԾ ՏԵՂՈՒՄ ԳՈՅՈՒԹՅՈՒՆ ՈՒՆԵՑՈՂ ԾԱԾԿԻ ՍԱԼԻ ԲԵՏՈՆԻ ՇԵՐՏԸ՝ ՉՎՆԱՍՈՂՈՎ ԾԱԾԿԻ ԱՄՐԱՆԱՁՈՂԵՐԸ: ԵՐԿԱԹԲԵՏՈՆԵ ԳՈՏԵԿԱՊԻ ԲԵՏՈՆԱՑՈՒՄԻՑ ՀԵՏՈ (ԲԵՏՈՆԻ 70% ԱՄՐԱՑՈՒՄԻՑ ՀԵՏՈ) ԲԱՑՎԱԾՔԻ ՏԵՂՈՒՄ ԿՏՐԵԼ ՍԱԼԻ ԱՄՐԱՆԱՁՈՂԵՐԸ: ԵՐԿԱԹԲԵՏՈՆԵ ԳՈՏԵԿԱՊԻ ԱՄՐԱՆԱՁՈՂԵՐԸ ԵՌԱԿՑԵԼ ՍԱԼԻ ԱՄՐԱՆԱՁՈՂԵՐԻՆ:

ԾՐԱԳՐԻ ԱՌԱՋԱԴՐԱՆՔ՝ TGQ-01	ԳԵՂԱՐՔՈՒՆԻՔԻ ՄԱՐԶԻ ԾԱԿՔԱՐ ԳՅՈՒՂԻ ՄԱՆԿԱՊԱՐՏԵԶԻ ՎԵՐԱԿԱՌՈՒՑՈՒՄ			
	ԿՈՆՍՏՐՈՒԿՏՈՐԱԿԱՆ ՄԱՍ	ՓՈՒԼ	ԹԵՐԹ	ԹԵՐԹԵՐ
		ԱՆ	ԵԿ-16	33
ՆԱԽԱԳԾ. ԱՂԱՋԱՆՅԱՆ Լ.	Ե.Բ ԾԱԾԿԵՐԻ ՈՒԺԵՂԱՑՈՒՄ ՍՄ-1 ՀԱՏԱԿԱԳԾԻ ՀԱՏՎԱԾ N1 (6.600 ՆԻՇՈՒՄ)	ԻՆՋԻՆԵՐԻՆԳ ԷՎՐՈՍ ՍՊԸ / ENGINEERING EVROS LLC		
ՊԱՇՏՈՆ / ԱԶԳԱՆՈՒՆ / ՍՏՈՐԱԳՐ.				